picker betonwerk

Hofsinkkästen
Roste in Edelstahl

Pultform

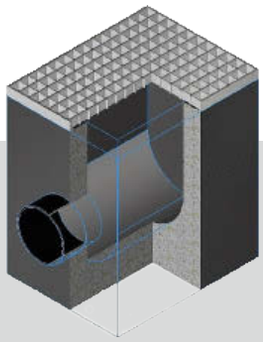

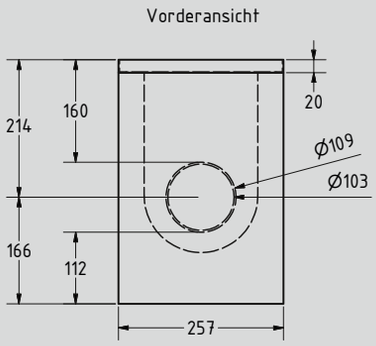

Art-Nr. HSE15

Größe 33,5x25 cm, Höhe 38 cm
PKW-befahrbar bis 5,0t

Kl. A 50 kN

www.betonwerk-picker.de

Lieferumfang

Edelstahl Winkelrahmen, Roste MW 30/10,
Eimer, KG-St. 100, mit Geruchsverschluss

Picker Betonsteinwerk · Inh. Guido Picker e.K. · Grille 75c · 32423 Minden · Tel. 05 71 / 3 85 65 35 · Fax 05 71 / 3 88 72 91 · info@betonwerk-picker.de

picker betonwerk

Unsere Highlights

Die gesamte Auswahl unserer Produkte
finden Sie unter www.betonwerk-picker.de

Einteilige Hofabläufe, Pultform
Größe 30 x 30 cm, Höhe 43 cm
Kl. E 600 kN

Spezialabläufe mit Trennsystem, Pultform
mit DIBT-Zulassung, Größe 50 x 50 cm, Höhe 70 cm
Kl. D 400 kN

Einteilige Hofabläufe, Pultform
Größe 30 x 30 cm, Höhe 40 cm
Kl. B 125 kN

Spezialabläufe mit Trennsystem, Pultform
Größe 30 x 30 cm, Höhe 44,5 cm
Kl. E 600 kN

Einteilige Straßenabläufe, Rinnenform
Größe 30 x 50 cm, Höhe 74 cm, Stich 2,5 cm
Kl. D 400 kN