picker betonwerk

DAMIT ALLES
EINFACH ABLÄUFT

PRODUKTLISTE AUFLAGE 2023

GÜLTIG AB 01.04.2023

ORIGINAL MADE IN GERMANY SEIT 1984

www.betonwerk-picker.de

ÜBERBLICK
INHALTSVERZEICHNIS

01
KURZ VORAB

Hinweise für Sie 04-05
Das Rezept der Natur 06-07

02
HOFABLÄUFE GUSSROSTE

Einteilig, 30x30, Kl. B 08-09
Einteilig, mit GV, 30x30, Kl. B 10
Einteilig, Schwerlast, 30x30, Kl. E 11
Diebstahlsicherung 12
Einteilig, Rinnenform, 30x30, Kl. B 13

05
KELLERSINKKÄSTEN

begehbar 26-27
befahrbar, 1,5 T 26-27

06
ABLAUF UNTEN

Einteiliger Hofablauf, 30x30, Kl. B 28
Hofsinkkasten, PKW befahrbar 29
Hofsinkkasten, LKW befahrbar 30
Kellersinkkasten 31

09
ABDECKUNGEN ZUBEHÖR

Hofabläufe 48-49
Kranzdeckel 50
Betongeschränk 51

DIVERSES

Entlüftungssteine 52-53
Sockelsteine 54
Kaminschieber 55
Zertifikate 58

10
ÜBER UNS

Notizen 56-58
Hinweise für Sie 59

03

SPEZIALABLÄUFE

Mit Trennsystem (Umschaltbar) 14-15

SPEZIALABLÄUFE MIT DIBT-ZULASSUNG

Mit Trennsystem (Umsteckbar) 16-17

04

HOFABLÄUFE, GITTERROSTE

PKW befahrbar 18-19
LKW befahrbar 20-21
PKW befahrbar, Roste beschichtet 22-23
PKW befahrbar, Edelstahl 24

07

HOFABLÄUFE RUNDE ABDECKUNGEN

Vorsenken 32
Mini-Hofabläufe 33

STRAßENABLÄUFE

Einteiliger Straßenablauf, 50x50, Pult 34
Einteiliger Straßenablauf, 50x50, Rinne 35
Einteiliger Straßenablauf, 30x50, Pult 36
Einteiliger Straßenablauf, 30 x 50, Rinne 37

08

ROSTSCHÄCHTE/FUßABTRITTKÄSTEN

Rostschächte ohne Boden 38
Rostschächte mit Boden 39

VERSCHIEDENE SCHÄCHTE

Regeneinlaufschächte 40
Pumpenschächte 42
Pumpensch., druckwasserdicht 43
Revisionsschachtkränze, 60er 44
Revisionsschachtkränze, 80er 45
Lichtschachtkränze 46

HINWEISE
FÜR IHRE BESTELLUNG

KUNDEN- UND TELEFONSERVICE

Haben wir eine Tour geplant, die in Ihre Nähe geht und noch kein Auftrag von Ihnen vorliegt, dann tritt unser freundlicher Telefonservice in Kraft.

PREISE

Alle Preise zu unseren Produkten finden Sie in unserer beigelegten Preisliste. Bitte beachten Sie, dass einzelne Preise sich zwischenzeitlich ändern können.

LIEFERZEIT

Wir beliefern unsere Kunden nach einem Tourenplan, der nicht festgelegt ist, sondern von uns immer individuell nach Kundenaufträgen und Absatzgebieten sporadisch festgelegt wird.

RECHTLICHES

Es gelten ausschließlich unsere Allgemeinen Geschäftsbedingungen.

ÄNDERUNGEN

Technische Änderungen behalten wir uns vor.

BESTELLWERT

Zu Mindestmengen/Mindestabnahmen bitte Rücksprache mit uns.

AUF EINZELABNAHME BEI PALETTENWARE

wird kein Rabatt gewährt!

BITTE FOLGENDES BEACHTEN

Unser Sortiment ist palettenfertig komissioniert. Bitte bestellen Sie, wenn möglich, volle Paletten.

EINSATZ DER PRODUKTE

Bitte beachten Sie beim Einsatz der Produkte die Hinweise in unseren Prospekten.

FRACHTKOSTEN

Tagesaktuelle Preise (auf Anfrage)

Bei einer passenden Tour mit unserem LKW ist die Lieferung frachtfrei.

SONDERANFERTIGUNGEN

Bei Sonderanfertigungen erfolgt keine Rücknahme.

DANK DER NATUR
SIE IST UNSERE BASIS

Das Grundrezept für Beton ist nicht schwer, denn alles was man dafür benötigt wird von der Natur geliefert.
Das von uns verwendete Trennmittel kann ebenfalls biologisch abgebaut werden.

ZUSAMMENSETZUNG AUS
100 % NATÜRLICHEN ROHSTOFFEN:

SAND

KIES

ZEMENT*

WASSER

OHNE CHEM. ZUSATZSTOFFE

* Durch den von uns eingesetzten CEM III/A von Spenner GmbH & Co. KG leisten wir einen gemeinsamen Beitrag zum Umweltschutz. Bei der Herstellung des CEM III/A entsteht deutlich weniger CO_2 als bei herkömmlichen Zementstoffen.

ENTWÄSSERUNGSTECHNIK
ZU DEM, WAS WIR HEUTE SIND

Horst Picker gründete 1984 „Picker Betonwerk“.
Dieses Unternehmen wurde seitdem von Familienhand geführt, wurde kontinuierlich weiter ausgebaut und weiterentwickelt.
Das Augenmerk der Familie lag stets auf einer hohen Qualität anstelle von Quantität, sowohl auf einer engen Zusammenarbeit mit ihren Kunden.

Guido Picker, der Sohn von Horst Picker, trat 1997 schließlich mit in das Unternehmen ein und übernahm 2015 den gesamten Betrieb.
Mittlerweile beliefert „Picker Betonwerk“ die Kunden bis in das benachbarte Ausland. Auch hier wird nicht vergessen, wofür der Name „Picker“ steht: Qualität und hohe Standards.

HOFABLAUF
EINTEILIG

HOFABLAUF EINTEILIG
Pultform Höhe 40 cm
Klasse B 125 kN
KG Muffe 100
ohne Geruchsverschluss

HN002

BESCHREIBUNG
Maße 30 x 30 cm
Schlitzweite 16 mm
inklusive Eimer PE
Entwässerungsfläche ca. 150 m²

VPE 16 Stück á 53 kg
Aufsatz nach DIN 19593

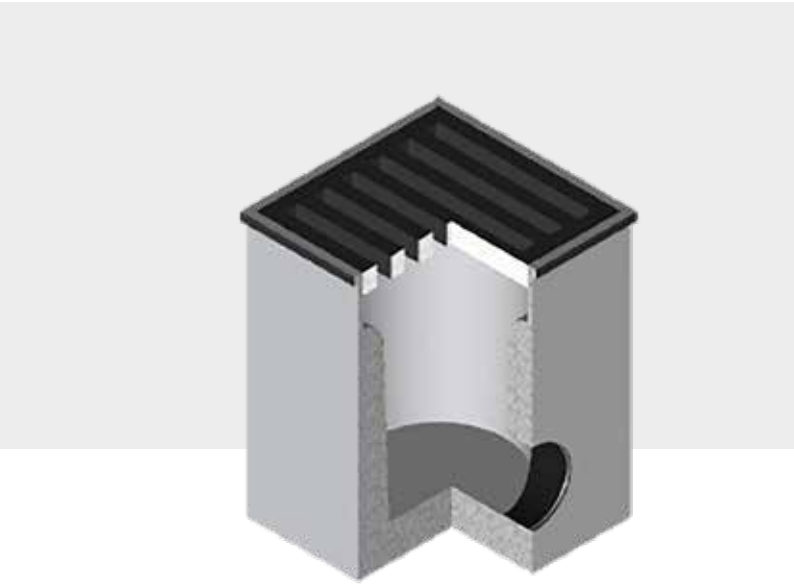

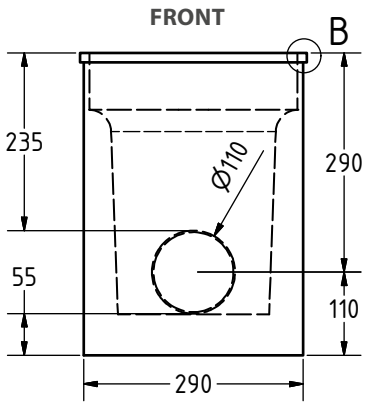

LIEFERUMFANG
Aufsatz Klasse B 125 kN, KG MU 100,
ohne GV, Eimer PE

ERSATZTEILE

ET022
Roste/Deckel
für Aufsatz 30 x 30 cm, Klasse B, Pultform

HA008
Eimer für Hofablauf / PE, kurz

HOFABLAUF
EINTEILIG

HOFABLAUF EINTEILIG
Pultform Höhe 43 cm
Klasse B 125 kN
KG Muffe 150
ohne Geruchsverschluss

HN003

BESCHREIBUNG
Maße 30 x 30 cm
Schlitzweite 16 mm
inklusive Eimer PE
Entwässerungsfläche ca. 200 m²

VPE 16 Stück á 60 kg
Aufsatz nach DIN 19593

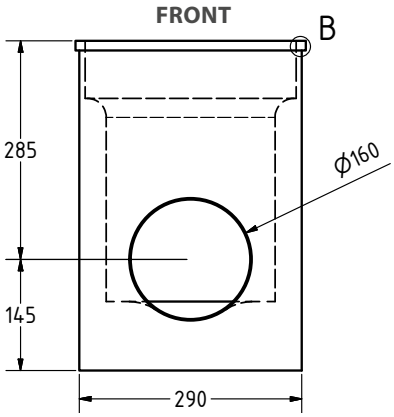

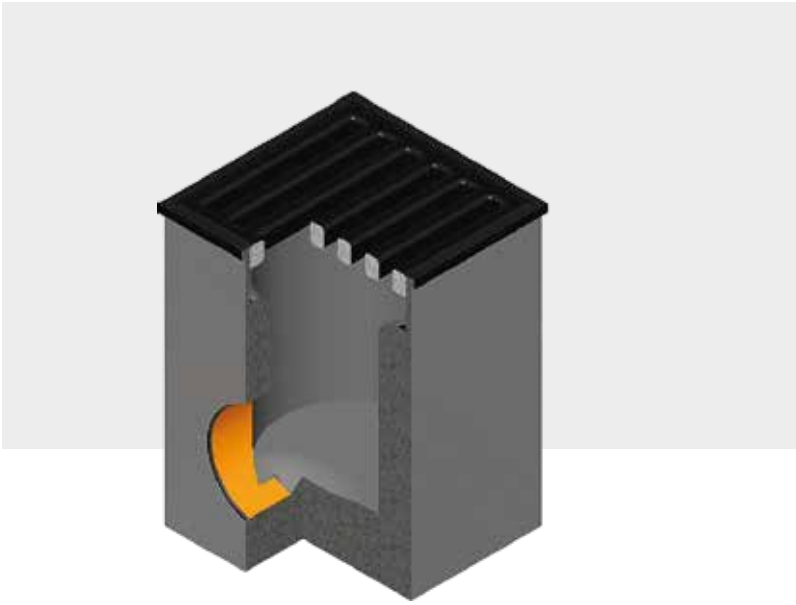

LIEFERUMFANG
Aufsatz Klasse B 125 kN, KG MU 150,
ohne GV, Eimer PE

ERSATZTEILE

ET022
Roste/Deckel
für Aufsatz 30 x 30 cm, Klasse B, Pultform

HA008
Eimer für Hofablauf / PE, kurz

HOFABLAUF
EINTEILIG

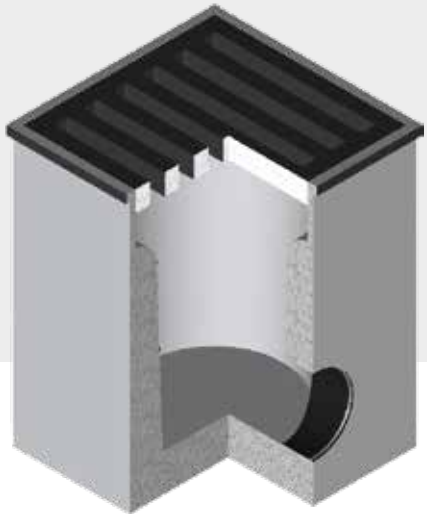

HOFABLAUF EINTEILIG GG
Pultform Höhe 40 cm
Klasse B 125 kN
KG St. 100
mit Geruchsverschluss

HN006

BESCHREIBUNG
Maße 30 x 30 cm
Schlitzweite 16 mm
inklusive Eimer PE
Entwässerungsfläche ca. 150 m²

VPE 16 Stück á 53 kg
Aufsatz nach DIN 19593

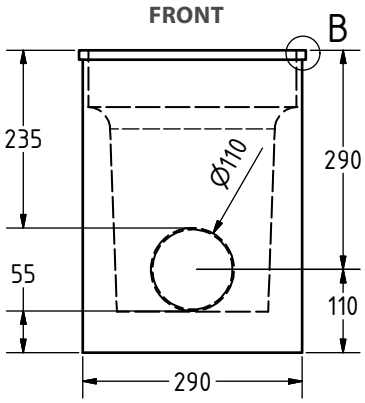

LIEFERUMFANG
Aufsatz Klasse B 125 kN, KG Stutzen 100,
mit GV, Eimer PE

ERSATZTEILE

ET022
Roste/Deckel
für Aufsatz 30 x 30 cm, Klasse B, Pultform

HA008
Eimer für Hofablauf / PE, kurz

HOFABLAUF
EINTEILIG

HOFABLAUF EINTEILIG
Schwerlastsinkkasten Höhe 43 cm
Klasse E 600 kN
KG Muffe 150
ohne Geruchsverschluss

SKS001

BESCHREIBUNG
Maße 30 x 30 cm
Schlitzweite 16 mm
inklusive Eimer PE
Entwässerungsfläche ca. 200 m²

VPE 16 Stück, Gewicht 60kg

FRONT

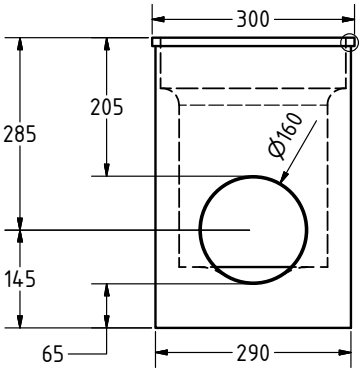

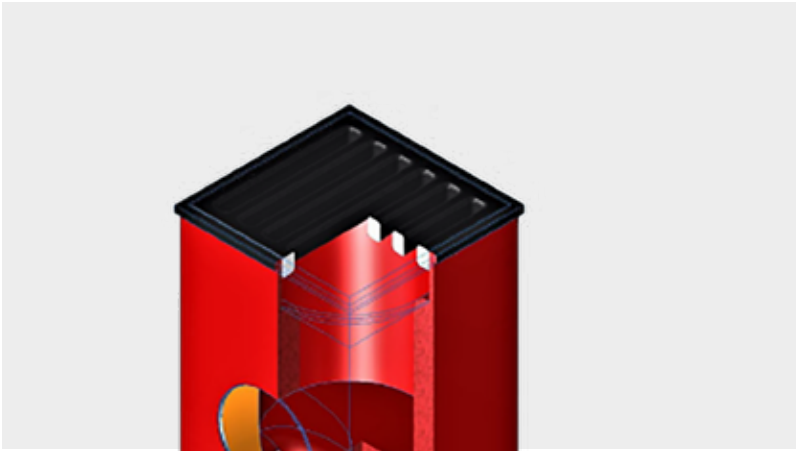

LIEFERUMFANG
Aufsatz Klasse E 600 kN,
Sphärogus GGG, KG MU 150,
ohne GV, Eimer PE

ERSATZTEILE

ET024
Roste/Deckel
für Aufsatz 30 x 30 cm, Klasse E

HA008
Eimer für Hofablauf / PE, kurz

HOFABLÄUFE
MIT DIEBSTAHLSICHERUNG

**DIEBSTAHLSICHERUNG FÜR ALLE HOFABLÄUFE
MIT GUSSAUFSATZ IN PULTFORM MÖGLICH!**

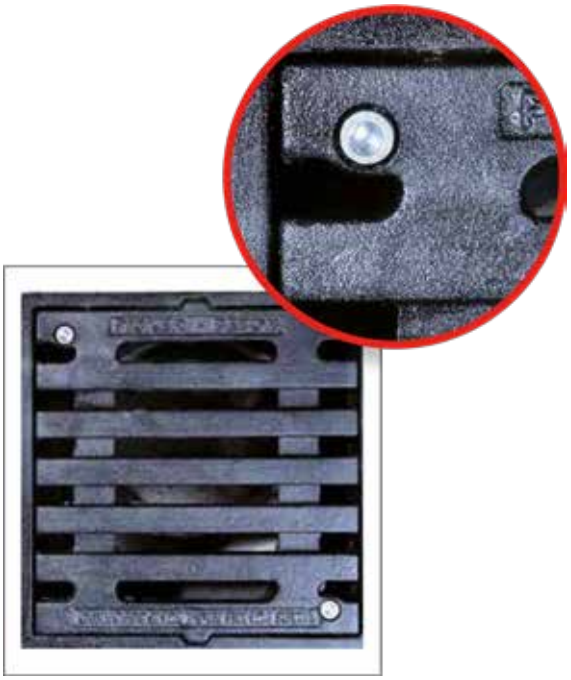

**HOFABLÄUFE
SONDERANFERTIGUNGEN
AUF ANFRAGE MÖGLICH!**

HOFABLAUF
EINTEILIG

HOFABLAUF EINTEILIG
Rinnenform Höhe 40 cm
Klasse B 125 kN
KG Muffe 100
ohne Geruchsverschluss

HN004

BESCHREIBUNG
Maße 30 x 30 cm
Schlitzweite 20 mm
Stich 2,0 cm
inklusive Eimer PE
Entwässerungsfläche ca. 150 m²
VPE 16 Stück á 53 kg

FRONT

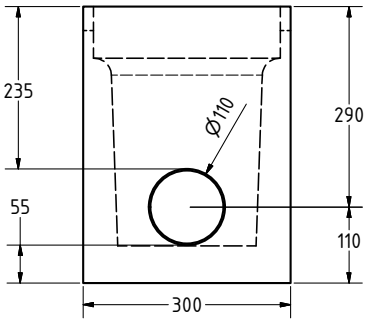

HOFABLAUF EINTEILIG
Rinnenform Höhe 40 cm
Klasse B 125 kN
KG Muffe 150
ohne Geruchsverschluss

HN005

BESCHREIBUNG
Maße 30 x 30 cm
Schlitzweite 20 mm
Stich 2,0 cm
inklusive Eimer PE
Entwässerungsfläche ca. 200 m²
VPE 16 Stück á 53 kg

LIEFERUMFANG
Aufsatz Klasse B 125 kN,
ohne GV, Eimer PE

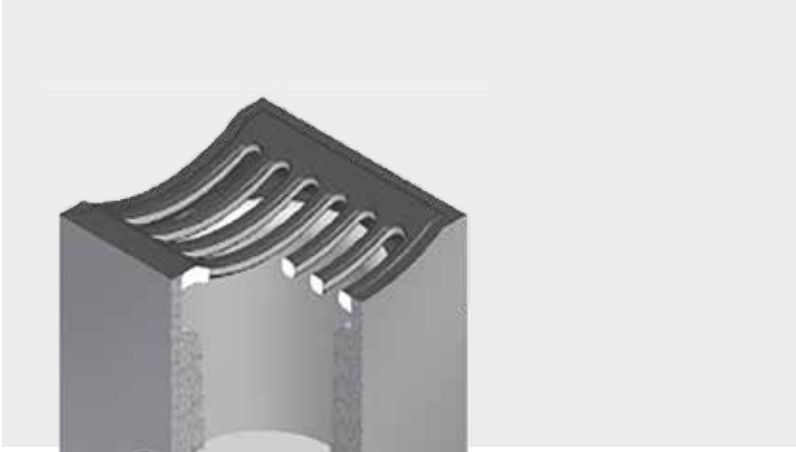

HOFABLAUF SPEZIAL
MIT TRENNSYSTEM

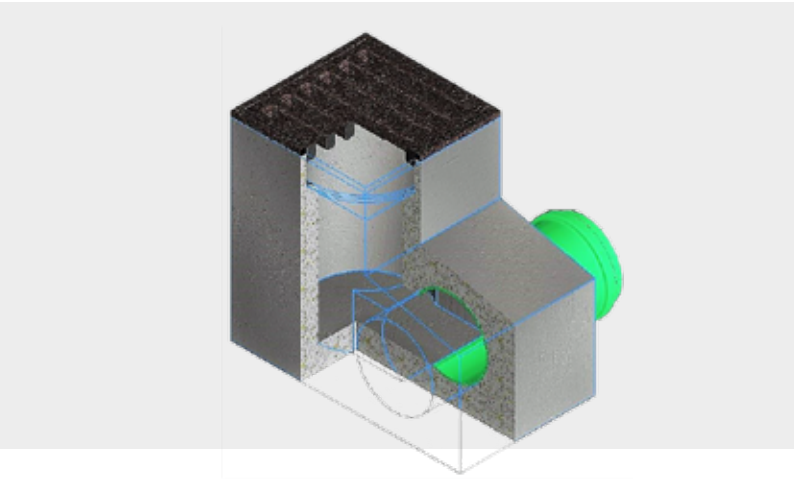

BESCHREIBUNG
SAT002
Maße Geschränk 30 x 30 cm
Klasse E 600 kN
Anschluss DN 150
Umschaltsystem V4A

VPE 3 Stk. á 100 kg

Umschaltsystem V4A, Dichtungen und Kunststoffteile säurebeständig, inkl. Drehschlüssel
Abdichtungsbeschichtung dreifach mit Epoxy
geeignet u.a. für Biogasanlagen

LIEFERUMFANG
Aufsatz Klasse E 600 kN, Schlammeimer

ERSATZTEILE
Eimer/säurebeständig

Regelmäßiges Spülen und Reinigen ist erforderlich und wird vorausgesetzt!

FRONT

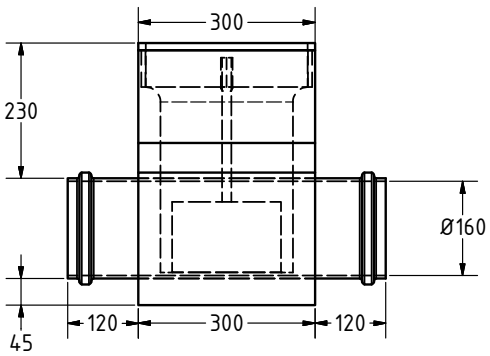

SEITE

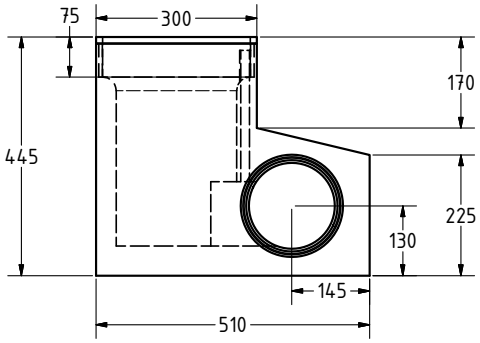

OBEN

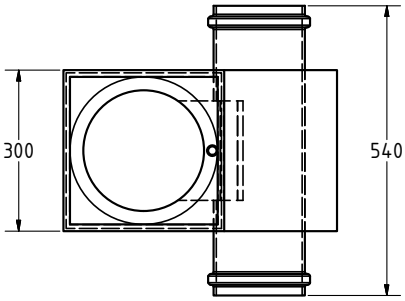

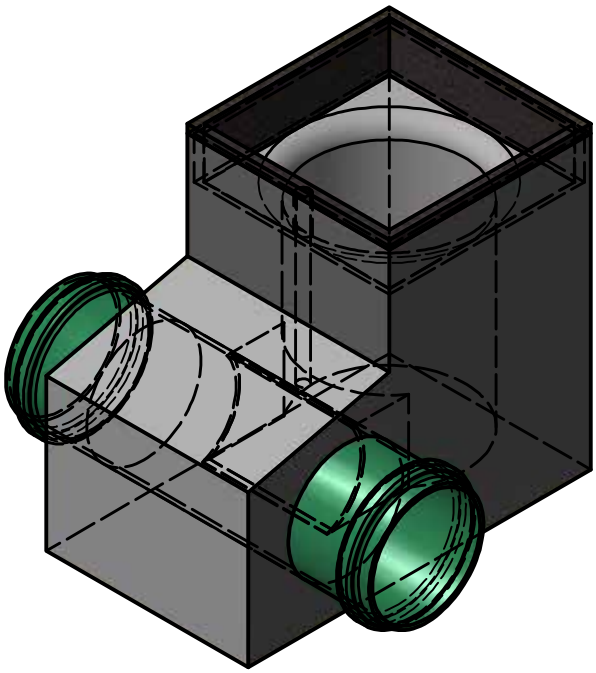

HOFABLAUF SPEZIAL
MIT TRENNSYSTEM

BESCHREIBUNG
SAT20
Maße 50 x 50 x 70 cm
DIBT-Zulassung Z-40.23-586
Kl. D 400 kN
Pultform

VPE 2 Stk, Gewicht á 300 kg

Dichtungen und Kunststoffteile
sind säurebeständig.
Abdichtungsbeschichtung dreifach mit
Epoxy
geeignet u.a. für Biogasanlagen

LIEFERUMFANG
Aufsatz Klasse D 400 kN, Schlammeimer

DIBT-ZULASSUNG
Z-40.23-586

Regelmäßiges Spülen und Reinigen ist erforderlich und wird vorausgesetzt.

ABLAUF OBEN

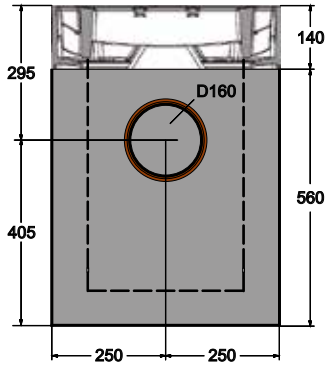

SEITE

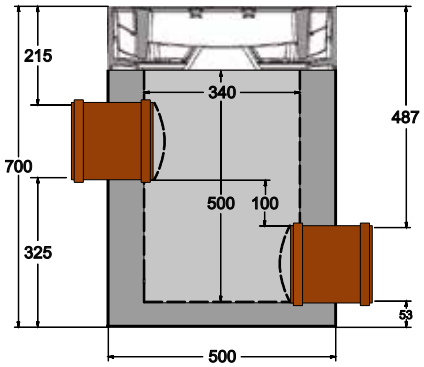

ABLAUF UNTEN

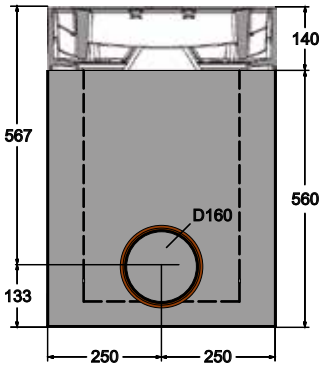

Der Spezialablauf Trennsystem trennt Silage von Oberflächenwasser über ein Zwei-Kammersystem. Der Anschluß für Silage liegt tiefer als der Anschluß für Niederschlagswasser und führt zur Gärsaft- oder Güllegrube.
Der höher liegende Anschluß ist für reines Niederschlagswasser bestimmt und kann der Kanalisation zugeleitet werden.
Spülen und Reinigen in regelmäßigen Intervallen wird vorausgesetzt.
Grobe Feststoffe werden in einem Schmutzfang-Eimer aufgefangen um die Rohrleitungen nicht zu verstopfen. Nach Entleerung und Reinigung wird der Anschluß mit dem mitgelieferten Stopfen / Deckel verschlossen.
Der komplette Bereich ist sehr gut zugänglich. Die einfache Umsteck-Technik schließt Fehlerquellen sehr gut aus.

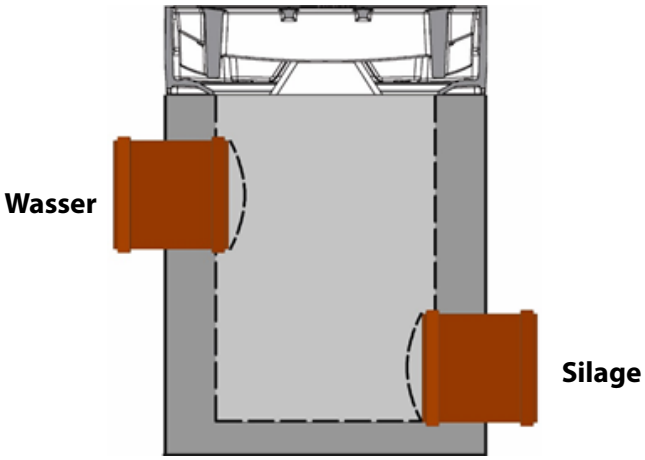

HOFSINKKÄSTEN
PKW-BEFAHRBAR

BESCHREIBUNG

HS001
Höhe 36 cm - A50 kN
Verz. Winkelrahmen
33,5cm x 25cm, Roste 30 x 10mm
Eimer, KG St. 100,
ohne Geruchsverschluss
Entwässerungsfläche ca. 150 m²

VPE 20 Stk. á 35 kg

HS002
Höhe 36 cm - A50 kN
Verz. Winkelrahmen
Roste 30 x 10mm
Eimer, KG St. 100,
mit Geruchsverschluss
Entwässerungsfläche ca. 150 m²

VPE 20 Stk. á 35 kg

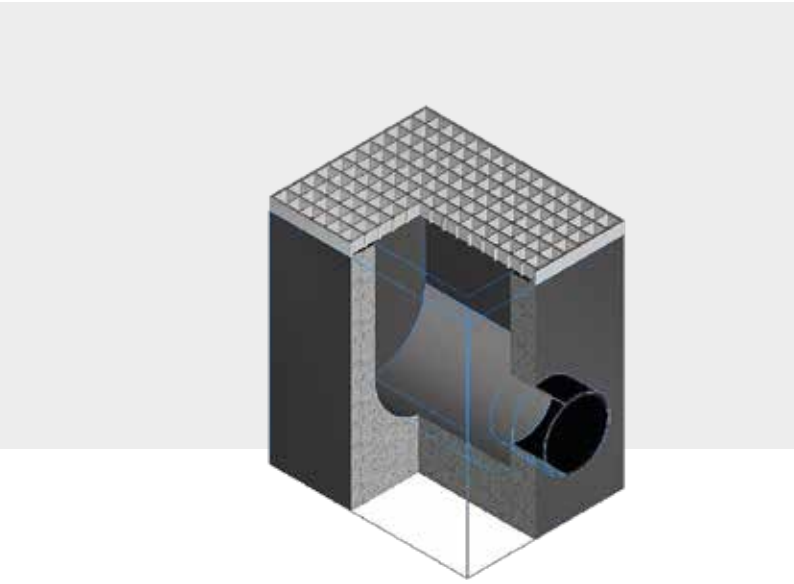

FRONT

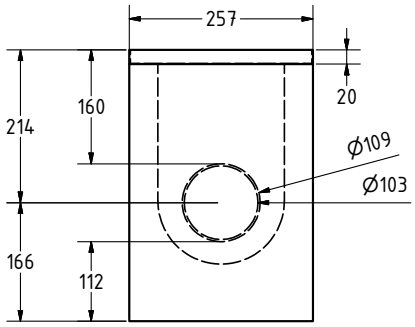

ERSATZTEILE

ET012 - Verz. Roste für Hofsinkkästen
HS001 - HS003
Größe: 32 x 25 x 2 cm

ET015 - Eimer Hofsinkkasten
HS001 - HS003
Größe: 24 x 15 x 15 cm

ET021 - Geruchsverschluss
DN 100

HOFSINKKÄSTEN
PKW-BEFAHRBAR

BESCHREIBUNG

HS003
Höhe 34 cm - A50 kN
Verz. Winkelrahmen
33,5cm x 25cm, Roste 30 x 10mm
Eimer, 2 x KG St. 100,
mit Geruchsverschluss
Entwässerungsfläche ca. 150 m²

VPE 20 Stk. á 35 kg

FRONT

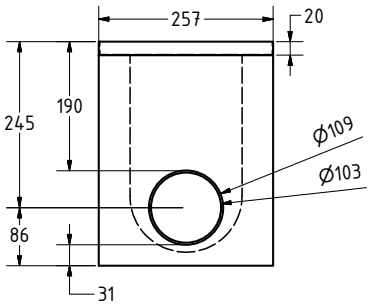

ERSATZTEILE

ET012 - Verz. Roste für Hofsinkkästen
HS001 - HS003
Größe: 32 x 25 x 2 cm

ET015 - Eimer Hofsinkkasten
HS001 - HS003
Größe: 24 x 15 x 15 cm

ET021 - Geruchsverschluss
DN 100

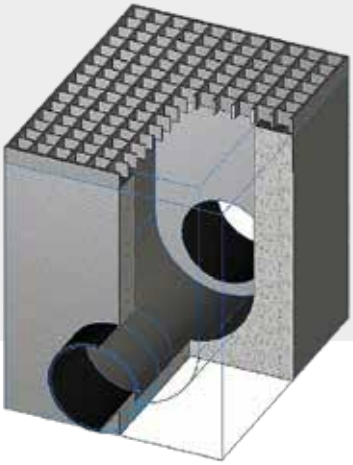

HOFSINKKÄSTEN
LKW-BEFAHRBAR

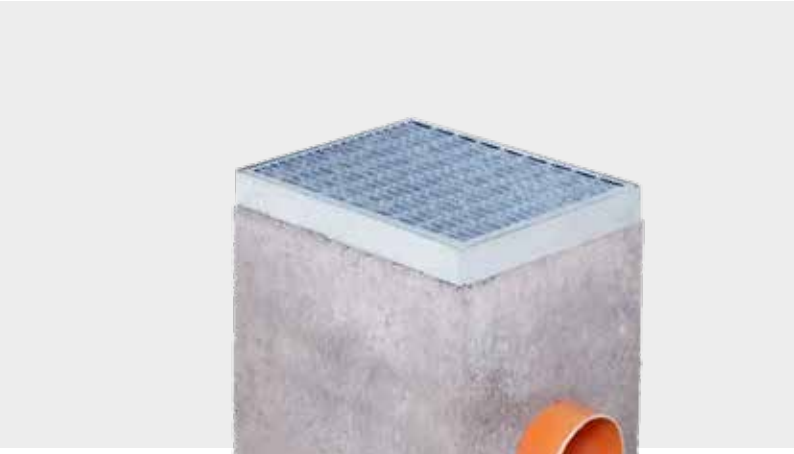

BESCHREIBUNG

HK001
Höhe 38 cm - B125 kN
Verz. Winkelrahmen
33,5 cm x 25 cm, Roste 30 x 10mm
Eimer, KG St. 100,
ohne Geruchsverschluss
Entwässerungsfläche ca. 150 m²

VPE 20 Stk. á 35 kg

HK002
Höhe 38 cm - B125 kN
Verz. Winkelrahmen
Roste 30 x 10mm
Eimer, KG St. 100,
mit Geruchsverschluss
Entwässerungsfläche ca. 150 m²

VPE 20 Stk. á 35 kg

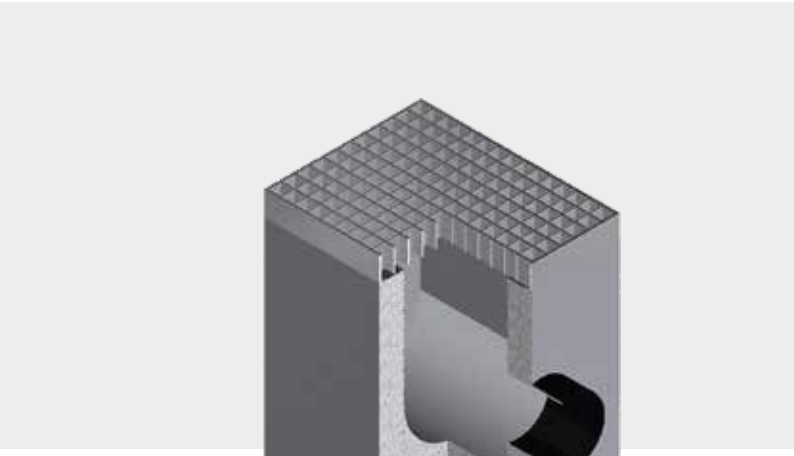

SEITE

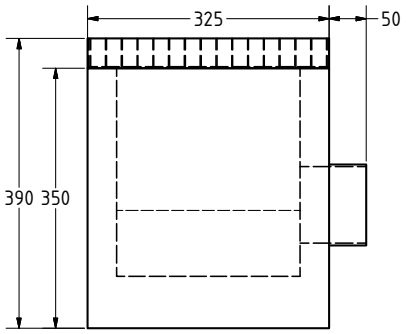

ERSATZTEILE

ET013 - Verz. Roste für Hofsinkkästen
HK001 - HK003
Größe: 32 x 25 x 4 cm

ET015 - Eimer Hofsinkkasten
HK001 - HK003
Größe: 24 x 15 x 15 cm

ET021 - Geruchsverschluss
DN 100

HOFSINKKÄSTEN
LKW-BEFAHRBAR

BESCHREIBUNG

HK003
Höhe 35 cm - B125 kN
Verz. Winkelrahmen
33,5 cm x 25 cm, Roste 30 x 10mm
Eimer, KG St. 100
mit Geruchsverschluss
Entwässerungsfläche ca. 150 m^2

VPE 20 Stk. á 35 kg

ERSATZTEILE

ET013 - Verz. Roste für Hofsinkkästen
HK001 - HK003
Größe: 32 x 25 x 4 cm

ET015 - Eimer Hofsinkkasten
HK001 - HK003
Größe: 24 x 15 x 15 cm

ET021 - Geruchsverschluss
DN 100

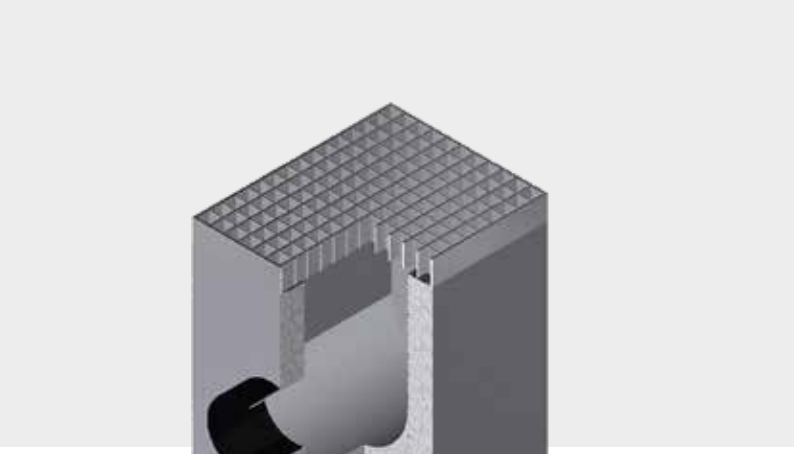

HOFSINKKÄSTEN
PKW-BEFAHRBAR

BESCHREIBUNG

HSB19
Höhe 36 cm - A50 kN
33,5 cm x 25 cm, Rostenhöhe 20 mm
mit Geruchsverschluss
Entwässerungsfläche ca. 150 m²

VPE 20 Stk. á 35 kg

FRONT

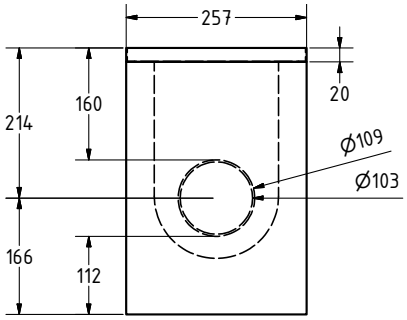

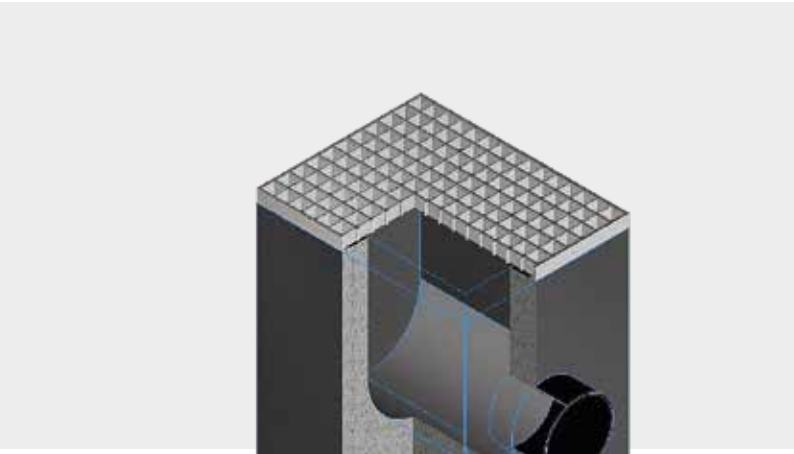

LIEFERUMFANG

Verz. Winkelrahmen, Roste und Zarge
beschichtet RAL 9005
Roste 30 x 10 mm
Eimer, KG St. 100

HOFSINKKÄSTEN
PKW-BEFAHRBAR BIS 5,0 T

BESCHREIBUNG

HSE15
MIT ROSTE IN EDELSTAHL

33,5 cm x 25 cm
Höhe 36 cm - A50 kN
mit Geruchsverschluss
Entwässerungsfläche ca. 150 m²

VPE 20 Stk. á 35 kg

FRONT

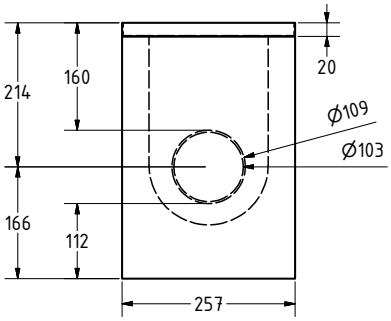

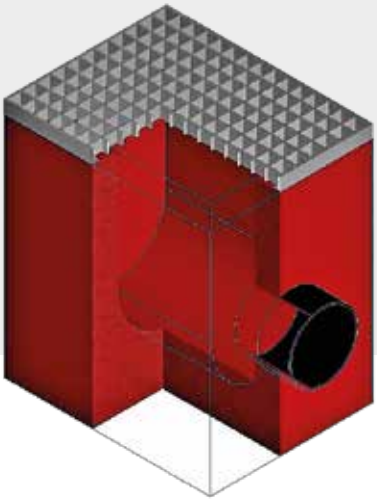

LIEFERUMFANG

Edelstahl Winkelrahmen
Roste MW 30/10
Eimer, KG St. 100

DARUM JETZT EIN HOFABLAUF VON PICKER:

VORTEILE DER PICKER-HOFABLÄUFE:

- KEINE EINBAUVORSCHRIFTEN
- LAGERSTELLPLATZ OPTIMIERUNG
- DIN GESCHRÄNK VON MEIER GUSS

KELLERSINKKÄSTEN

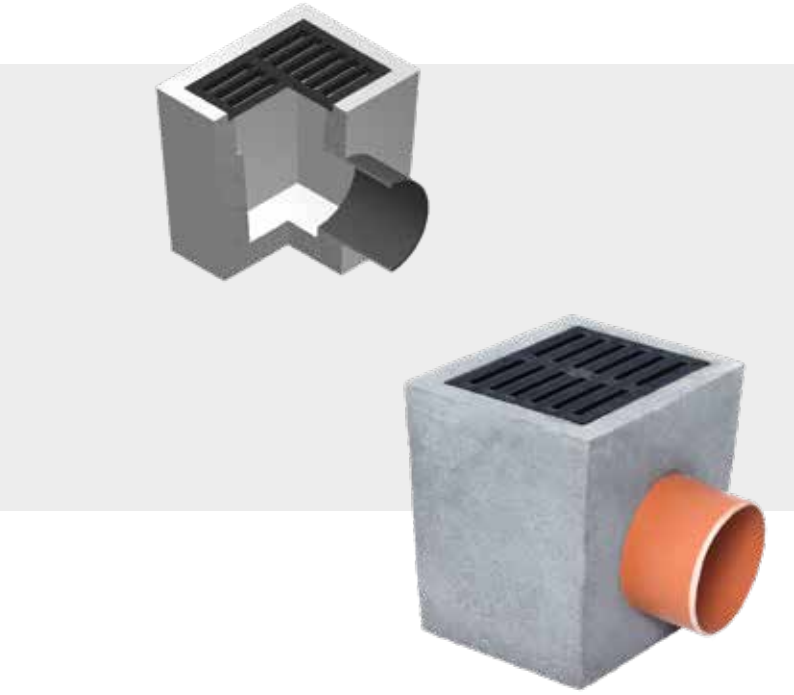

KK001

FRONT

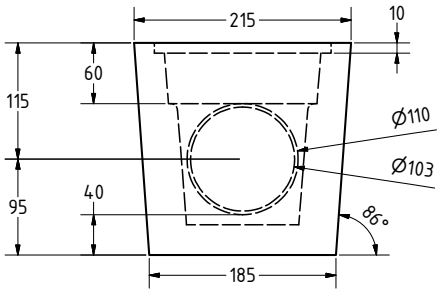

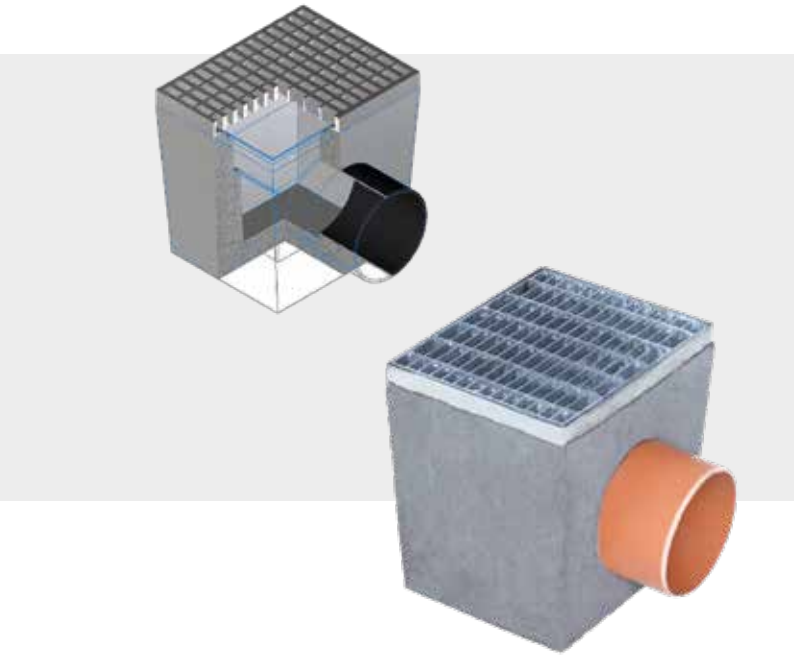

KK002

FRONT

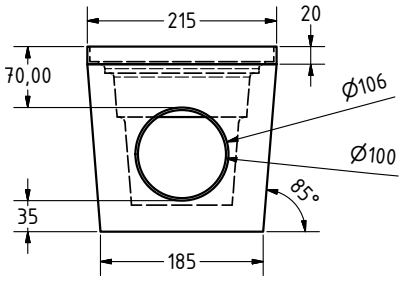

KELLERSINKKÄSTEN

KELLERSINKKÄSTEN, BEGEHBAR FÜR KELLEREINGÄNGE UND TERRASSEN HÖHE 21 CM

ART-NR.	GRÖSSE CM	LIEFERUMFANG	GEW. / ST.	INH. / PAL.
KK001	22,5 x 17,5	Betonrahmen PVC-Roste, Eimer, KG St. 100, Geruchsverschluss	8,40	60

KELLERSINKKÄSTEN, BEFAHRBAR BIS 1,5 T HÖHE 21 CM

ART-NR.	GRÖSSE CM	LIEFERUMFANG	GEW. / ST.	INH. / PAL.
KK002	22,5 x 17,5	Verz. Winkelrahmen, Roste MW 30 x 10 mm Eimer, KG St. 100, Geruchsverschluss	9,00	60

EINZELTEILE / ERSATZTEILE

ART-NR.	GRÖSSE CM	LIEFERUMFANG	GEW. / ST.	INH. / PAL.
ET018	17,5 x 13	PVC - Roste für Kellersinkkästen KK001	0,25	
ET019	20,6 x 16,2	Verz.-Roste für Kellersinkkästen KK002	0,85	
ET020	14 x 9 x 6,5	Eimer Für Kellersinkkästen	0,1	
ET021	DN 100	Geruchsverschluss	0,2	

ENTWÄSSERUNGSFLÄCHE CA. 40M²

HOFABLAUF
EINTEILIG

BESCHREIBUNG

HN007
Maße 30 cm x 30 cm
Schlitzweite 16 mm
Ablauf unten
Aufsatz nach DIN 19593
Aufsatz B125 kN

VPE 16 Stk. á 53 kg

SEITE

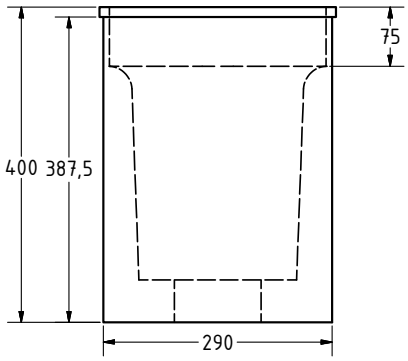

LIEFERUMFANG
Aufsatz B 125 kN
Eimer PE
KG Mu 100
ohne Geruchsverschluss

ERSATZTEILE

ET022

Roste/Deckel
für Aufsatz 30 cm x 30 cm, Klasse B,
Pultform

HA008
Eimer für Hofablauf / PE, kurz

HOFSINKKÄSTEN
PKW-BEFAHRBAR

BESCHREIBUNG

HS007
Höhe 36,5 cm - A 50 kN
Verz. Winkelrahmen
33,5 cm x 25 cm, Roste 30 x 10mm
Eimer, KG Muffe 100,
ohne Geruchsverschluss
Entwässerungsfläche ca. 150 m²

VPE 20 Stk. á 35 kg

ABLAUF UNTEN

SEITE

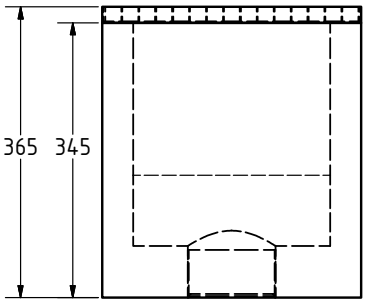

ERSATZTEILE

ET012 - Verz. Roste für Hofsinkkästen
Größe: 32 x 25 x 2 cm

ET015 - Eimer Hofsinkkasten
Größe: 24 x 15 x 15 cm

HOFSINKKÄSTEN
LKW-BEFAHRBAR

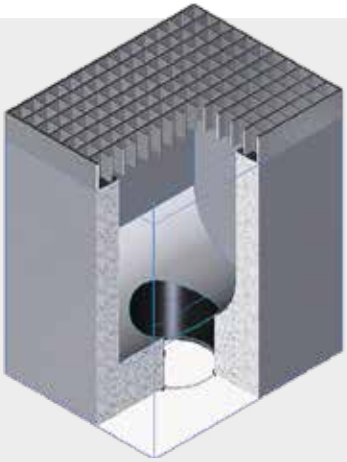

BESCHREIBUNG

HK007
Höhe 36,5 cm - B125 kN
Verz. Winkelrahmen
33,5 cm x 25 cm, Roste 30 x 10 mm
Eimer, KG Muffe 100
ohne Geruchsverschluss
Ablauf unten
Entwässerungsfläche ca. 150m²

VPE 20 Stk. á 35 kg

SEITE

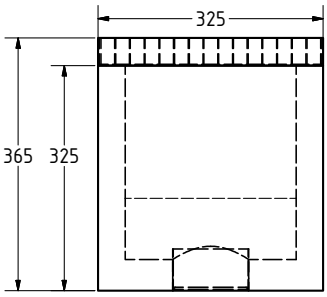

FRONT

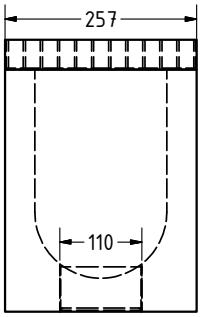

LIEFERUMFANG
Aufsatz B 125 kN
Eimer PE
KG Mu 100
ohne Geruchsverschluss

ERSATZTEILE
ET013 - Verz. Roste für Hofsinkkästen
HK001 - HK003
Größe: 32 x 25 x 4 cm

ET015 - Eimer Hofsinkkasten
HK001 - HK003
Größe: 24 x 15 x 15 cm

KELLERSINKKÄSTEN
PKW-BEFAHRBAR

BESCHREIBUNG

KK007 - A 15 kN
Höhe 21cm - A 15 k N
Verz. Winkelrahmen
22,5 cm x 17,5 cm, Roste 30 x 10 mm
Eimer, KG Muffe 100
ohne Geruchsverschluss
Entwässerungsfläche ca. 40 m²

VPE 60 Stk. á 9 kg

ABLAUF UNTEN

SEITE

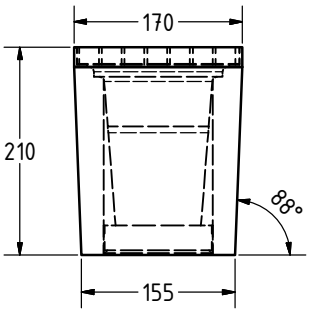

ERSATZTEILE

ET019 - Verz. Roste für Kellersinkkästen
Größe: 20,6 cm x 16,2 cm

ET020 - Eimer Kellersinkkasten
Größe: 14 cm x 9 cm x 6,5 cm

HOFABLÄUFE
EINTEILIG

BESCHREIBUNG

VS001
Ablauf unten
Höhe 37 cm - Roste A50 kN
Durchmesser 37 cm
Roste Durchmesser 35,5 cm (Höhe 2 cm)
inkl. Eimer PE , KG Muffe 100

VPE 12 Stk. á 54 kg

FRONT

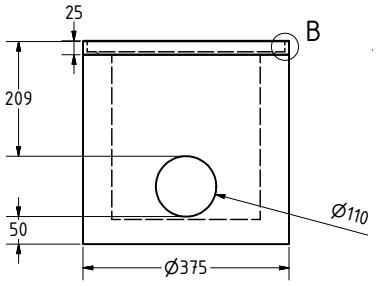

VS002
Ablauf oben
Höhe 37 cm - Roste A50 kN
Durchmesser 37 cm
Roste Durchmesser 35,5 cm (Höhe 2 cm)
inkl. Eimer PE, KG Muffe 100

VPE 12 Stk. á 54 kg

ERSATZTEILE

ET023
Roste extra
rund, 5 T

HA008
Eimer für Hofablauf
PE, kurz

MINI-HOFABLÄUFE
PKW-BEFAHRBAR

BESCHREIBUNG

NT001
Höhe 23 cm - A 15 kN
Durchmesser Hofablauf 27 cm
Durchmesser Innen 20 cm - Höhe 19,5 cm
Durchmesser Roste 22,5 cm
Roste GG, befahrbar
Eimer, KG St. 100

VPE 36 Stk. á 17 kg

STUTZEN

OPTIONAL: MUFFE

SEITE

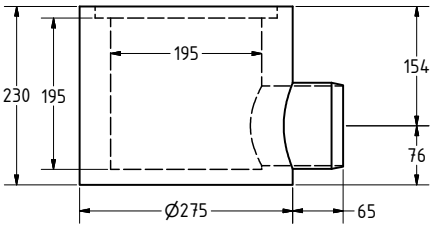

ERSATZTEILE

NT002
Roste GG
für Mini-Hofablauf

NT003
Eimer, PE
für Mini-Hofablauf

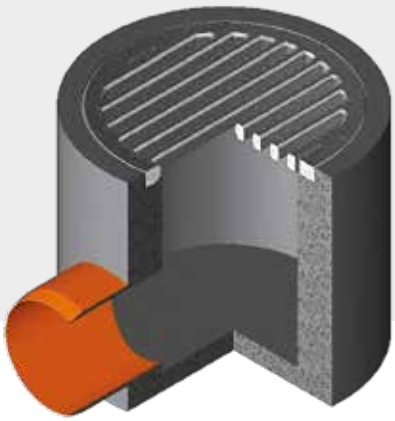

STRAßENABLÄUFE
EINTEILIG

BESCHREIBUNG

MSK004
Monolithischer Ablauf, Kl. D 400 kN
Gussaufsatz Pultform
Maße 50 x 50 cm
Höhe: 50 cm
150-Anschluss, KG-Mu
Schlitzweite 31 mm

VPE 4 Stk. á 230 kg

inkl. Eimer, verzinkt

FRONT

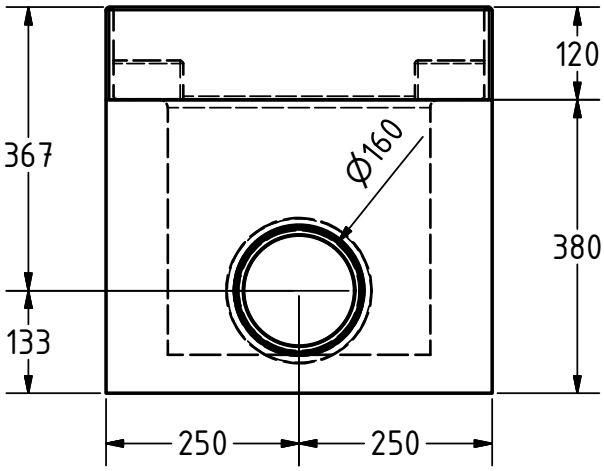

STRAßENABLÄUFE
EINTEILIG

BESCHREIBUNG

MSK006
Monolithischer Ablauf, Kl. D 400 kN
Gussaufsatz Rinnenform
Maße 50 x 50 cm
Höhe: 50 cm
150-Anschluss, KG-Mu
Schlitzweite 30 mm

VPE 4 Stk. á 230 kg

inkl. Eimer, verzinkt

FRONT

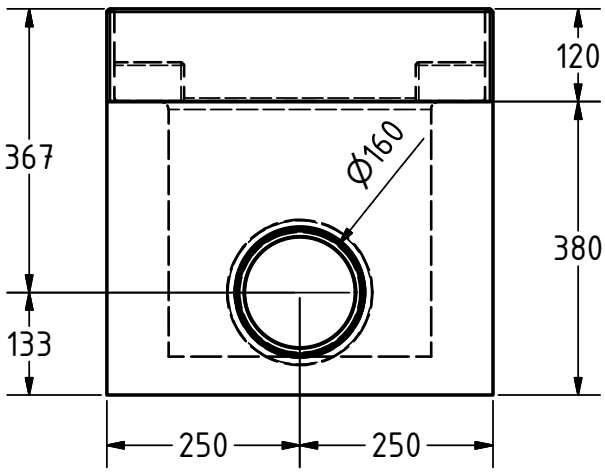

STRAßENABLÄUFE
EINTEILIG

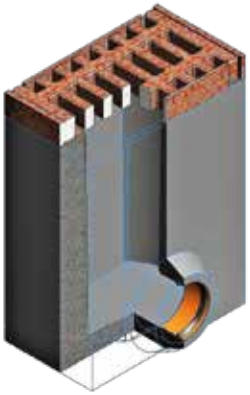

BESCHREIBUNG

MSK003
Monolithischer Ablauf, Kl. D 400 kN
Gussaufsatz Pultform
Maße 30 cm x 50 cm x 74 cm
150-Anschluss, KG-Mu
Schlitzweite 35 mm

VPE 4 Stk. á 200 kg

inkl. Eimer, verzinkt

FRONT

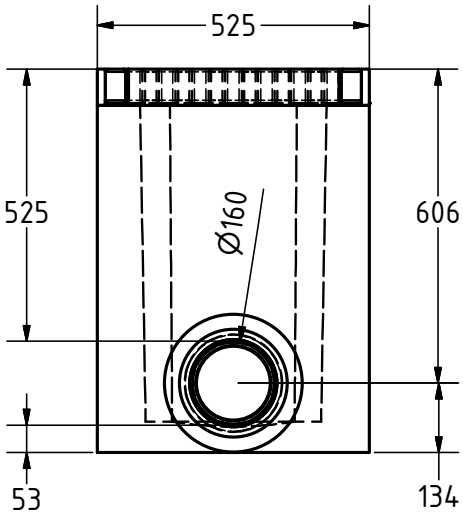

STRAßENABLÄUFE
EINTEILIG

BESCHREIBUNG

MSK008
Monolithischer Ablauf, Kl. D 400 kN
Gussaufsatz Rinnenform
Maße 30 cm x 50 cm x 74 cm
150-Anschluss, KG-Mu
Schlitzweite 35 mm

VPE 4 Stk. á 205 kg

inkl. Eimer, verzinkt

FRONT

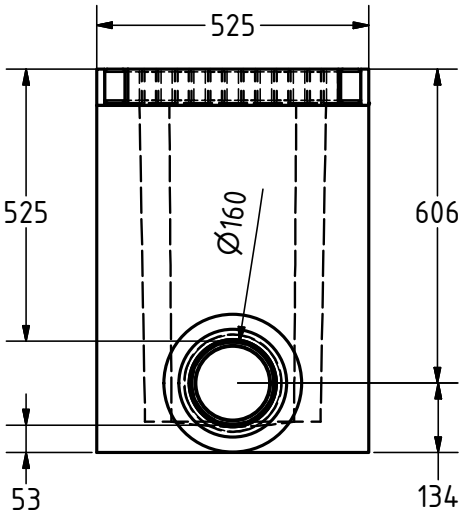

ROSTSCHÄCHTE

OHNE BODEN / UNTEN OFFEN

ART-NR.	GRÖSSE CM	LIEFERUMFANG	GEW. / ST.	INH. / PAL.
RS001	60 x 40 x 17	Verz. Winkelrahmen Streckmetall-Roste	37,00	20
RS002	60 x 40 x 17	Verz. Winkelrahmen Roste MW 30/10 mm	38,5	20
RS003	75 x 50 x 14	Verz. Winkelrahmen Streckmetall-Roste	48,00	18
RS004	75 x 50 x 14	Verz. Winkelrahmen Roste MW 30/10 mm	50,50	18
RS005	100 x 50 x 13	Verz. Winkelrahmen Roste MW 30/10	78	12
ET001	60 x 40	Beton-Rahmen mit Zarge	35,00	
ET002	60 x 40	Streckmetall-Roste für RS001	2,00	
ET003	60 x 40	Roste MW 30/10 für RS002	3,50	
ET004	75 x 50	Beton-Rahmen mit Zarge	44,00	
ET005	75 x 50	Streckmetall-Roste für RS003	4,00	
ET006	75 x 50	Roste MW 30/10 für RS004	6,50	
ET007	100 x 50	Beton-Rahmen mit Zarge	35,00	
ET008	100 x 50	Roste MW 30/10 für RS005	12,00	

ROSTE STRECKMETALL

ROSTE MW 30/10

ROSTSCHÄCHTE
FUßABTRITTKÄSTEN

BESCHREIBUNG

RS010
Verz. Winkelrahmen
Maße 200 x 100 x 22 cm
mit Boden und Ablauf
Roste MW 30/10

VPE 1 Stk. á 250 kg

ERSATZTEILE

Ersatzroste

REGENEINLAUFSCHÄCHTE

BESCHREIBUNG

RE001
Maße 31 cm x 41 cm x 46 cm
Höhe Innen 37 cm
inkl. Laubfanggitter
Abdeckung
KG Mu100

VPE 8 Stk. á 72 kg

ERSATZTEILE

Deckel

HOHER DEUTSCHER QUALITÄTSSTANDARD
MIT GUTEM GEWISSEN

FAMILIENUNTERNEHMEN
SEIT 1984

VERANTWORTUNGSVOLLE
MITARBEITER

SICHERUNG
VON ARBEITSPLÄTZEN
IN DEUTSCHLAND

ZUVERLÄSSIGE
QUALITÄT

EIGENE HERSTELLUNG
IN MINDEN

RESPEKT GEGENÜBER
MENSCH UND NATUR

NACHHALTIGE PRODUKTION
NACH STRENGEN DEUTSCHEN
UMWELTGESETZEN

picker
betonwerk

PUMPENSCHÄCHTE

Höhe 51 cm, Innen 49 x 49 cm

ART-NR.	GRÖSSE CM	LIEFERUMFANG	GEW. / ST.	INH. / PAL.
PS001	61 x 61	Pumpenschacht ohne Muffe	225	8
PS002	61 x 61	Pumpenschacht mit KG Mu 100	225	8
PS003	61 x 61 x 15	Pumpenschacht Aufstockrahmen 15 cm hoch	37	16
PS004	61 x 61 x 6	Beton - Abdeckung	45	12
PS006	68 x 48 x 47	Pumpenschacht mit Falz für Roste 60 x 40 cm	175	8

BEIM VERSAND MIT SPEDITION
- NUR 4 STÜCK PRO PALETTE

PUMPENSCHÄCHTE
WU-BETON

ART-NR.	GRÖSSE CM	LIEFERUMFANG	GEW. / ST.	INH. / PAL.
PSWU001	100 x 100	Pumpenschacht WU-Beton Innen 80 x 80 cm Höhe 67cm Außen 100 x 100 cm WU-Beton Dichtlippe und Anschlussbewehrung	1000	1
PSWU002	120 x 120	Pumpenschacht WU-Beton Innen 100 x 100 cm Höhe 67cm Außen 120 x 120 cm WU-Beton Dichtlippe und Anschlussbewehrung	1065	1
PSWU003	140 x 140	Pumpenschacht WU-Beton Innen 120 x 120 cm Höhe 67cm Außen 140 x 140 cm WU-Beton Dichtlippe und Anschlussbewehrung	1700	1

AUCH OHNE MUFFE LIEFERBAR!
Nur in Verbindung mit Lagerlieferung frachtfrei möglich - Einzelbestellung zuzüglich Frachtkosten auf Anfrage!

REVISIONSSCHACHT
KRÄNZE

Höhe 15 cm, Außen 66 cm, Innen 54 cm

ART-NR.	GRÖSSE CM	LIEFERUMFANG	GEW. / ST.	INH. / PAL.
RV001	60 x 60	Rahmen ohne Loch	48	16
RV002	60 x 60	Rahmen mit 2 x 1/2 Loch	48	16
RV003	60 x 60	Boden mit 2 x 1/2 Loch	58	16
RV004	60 x 60	Abdeckung Beton Höhe 5 cm	50	12

Preise nur gültig bei Paletten-Abnahme!
15% Aufschlag für Abpackware
sowie Komissions-Zuschlag
5,-€ bei Abpackware

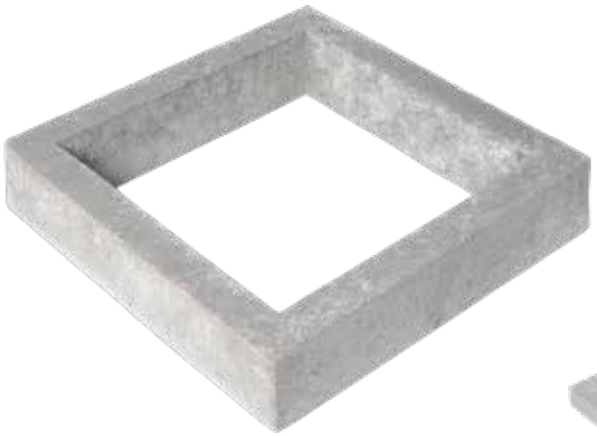

REVISIONSSCHACHT
KRÄNZE

Höhe 15 cm, Außen 86 cm, Innen 74 cm

ART-NR.	GRÖSSE CM	LIEFERUMFANG	GEW. / ST.	INH. / PAL.
RV005	80 x 80	Rahmen ohne Loch	65	8
RV006	80 x 80	Rahmen mit 2 x 1/2 Loch	65	8
RV007	80 x 80	Boden mit 2 x 1/2 Loch	75	8
RV008	80 x 80	Abdeckung Beton Höhe 5 cm PKW befahrbar	89	8

Preise nur gültig bei Paletten-Abnahme!
15% Aufschlag für Abpackware
sowie Komissions-Zuschlag
5,-€ bei Abpackware

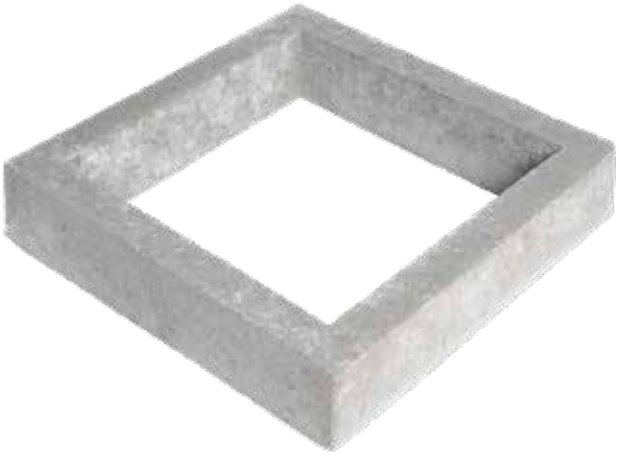

LICHTSCHACHT
KRÄNZE

ART-NR.	GRÖSSE CM	LIEFERUMFANG	GEW. / ST.	INH. / PAL.
LS001	80 x 40 x 20	Lichtschachtkranz mit Falz	46	20
LS002	80 x 40 x 20	Lichtschachtkranz ohne Falz	46	20
LR001	84 x 41	Roste Streckmetall 2,5 cm Höhe	5	
LS003	100 x 40 x 20	Lichtschachtkranz mit Falz	50	20
LS004	100 x 40 x 20	Lichtschachtkranz ohne Falz	50	20
LR002	104 x 41	Roste Streckmetall 2,5 cm Höhe	5,6	
LR005	104 x 41	Roste MW 30/10 2 cm Höhe	6	
LS005	112 x 40 x 20	Lichtschachtkranz mit Falz	55	20
LS006	112 x 40 x 20	Lichtschachtkranz ohne Falz	55	20
LR003	116 x 41	Roste Streckmetall 2,5 cm Höhe	6,7	

Außenmaß: Lichtschacht + 12 cm

Preise nur gültig bei Paletten-Abnahme!
15% Aufschlag für Abpackware
sowie Komissions-Zuschlag
5,-€ bei Abpackware

DER UMWELT ZULIEBE!

WIR VERSICHERN...

Durch den von uns eingesetzten CEM III/A von Spenner GmbH & Co. KG leisten wir einen gemeinsamen Beitrag zum Umweltschutz. Bei der Herstellung des CEM III/A entsteht deutlich weniger Co2 als bei herkömmlichen Zementsorten.

WIR BAUEN AUF E-MOBILITÄT!

Unsere Auslieferungsfahrzeuge gibt es leider noch nicht elektrisch betrieben... Dafür erledigen wir kürzere Wege ab sofort immer umweltbewusst!
Überzeugen Sie sich selbst unter www.betonwerk-picker.de.

Als Ihr Experte für maßgefertigte Betonelemente der Entwässerungstechnik, wie etwa Hofabläufe in Pultform oder Rinnenform, bei Bedarf auch mit Diebstahlsicherung, Straßenabläufe, Trennsysteme und Rostschächte in Minden stehen wir Ihnen gerne mit professioneller Kompetenz zur Verfügung.
Gerne stellen wir Ihnen auf der Webseite des Picker Betonsteinwerkes auch unsere verlässlichen Handelsvertreter vor. Dank der Unterteilung in die einzelnen Postleitzahl-Bereiche erreichen Sie so deutschlandweit einen zuverlässigen Ansprechpartner für Ihr jeweiliges Anliegen.

picker betonwerk

HA013

HA008

HA022

HA016

HA015

HA020

ZUBEHÖR FÜR HOFABLÄUFE

AUFSÄTZE / EIMER

ART-NR.	GRÖSSE CM	LIEFERUMFANG	GEW. / ST.	INH. / PAL.
HA008	DN 300	Eimer, PE - HD, kurz, 1236 KK, 25 cm hoch - 26 cm oben	1	180
HA012	30 x 30 x 6	Aufsatz Kl. A 15 kN	13	
HA013	30 x 30 x 10	Aufsatz Kl. B 125 kN	18	
HA015	40 x 40 x 6	Aufsatz Kl. A 15 kN	30	
HA016	40 x 40 x 13	Aufsatz Kl. B 125 kN	40	
HA020	38	Ausatz 50 kN	9	
HA021	30 x 30 x 10	Aufsatz Kl. E 600 kN	20	
HA022	30 x 30 x 12	Aufsatz Rinnenform Stich 2 cm		

ABDECKUNGEN
ZUBEHÖR

Handelsware

ART-NR.	GRÖSSE CM	LIEFERUMFANG	GEW. / ST.	INH. / PAL.
SD004	DN 800	Kranzdeckel, A15 kN Beton / Beton 1,5 T.	79	20

BETONGESCHRÄNK

ART-NR.	GRÖSSE CM	LIEFERUMFANG	GEW. / ST.	INH. / PAL.
SD017	66,5 x 66,5 x 10 Außenmaß	Betongeschränk, 2-teilig, eckig, begehbar, komplett mit Deckel 50 x 50 x 5 cm Deckel extra für SD017 Rahmen extra für SD017	106	14
SD018	66,5 x 66,5 x 10 Außenmaß	Betongeschränk, 2-teilig, eckig, begehbar, komplett mit Deckel 50 x 50 x 5 cm anthrazit Deckel extra für SD018 Rahmen extra für SD018	106	14

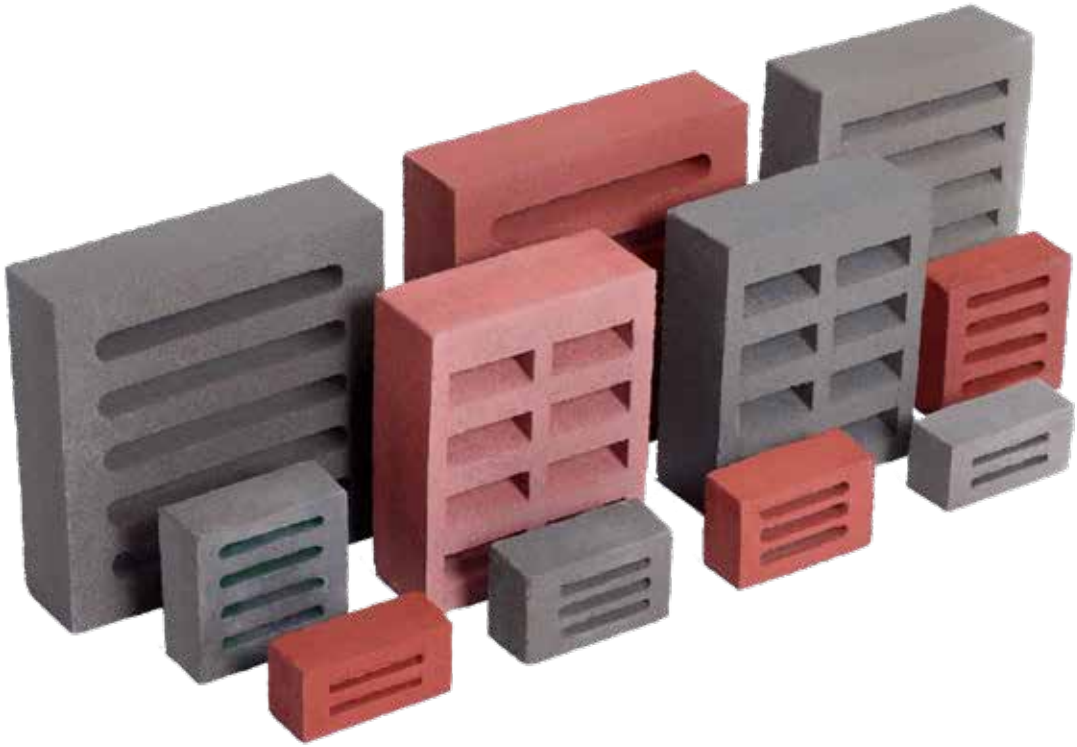

LUFTDURCHLASS	CM2
5,2 x 11,5 x 4 cm	14 cm2
7,1 x 11 x 5 cm	24 cm2
11,5 x 11,5 x 5 cm	32 cm2
14,5 x 19 x 5 cm	56 cm2
22 x 18 x 7 cm	98 cm2
20 x 25 x 7 cm	130 cm2
25 x 25 x 7 cm	200 cm2

ENTLÜFTUNGSSTEINE

KEINE BRANDSCHUTZKLASSE

ART-NR.	GRÖSSE CM	LIEFERUMFANG	GEW. / ST.	INH. / PAL.
ES001	5,2 x 11,5 x 4	DF, grau, PVC-Sieb	0,3	250
ES002	5,2 x 11,5 x 4	DF, rot, PVC-Sieb	0,3	250
ES003	7,1 x 11 x 5	NF, grau, PVC-Sieb	0,4	250
ES004	7,1 x 11 x 5	NF, rot, PVC-Sieb	0,4	250
ES005	11,5 x 11,5 x 5	2DF, grau, PVC-Sieb	0,7	100
ES006	11,5 x 11,5 x 5	2DF, rot, PVC-Sieb	0,7	100
ES007	14,5 x 19 x 5	grau, PVC-Sieb	1,5	100
ES009	22 x 18 x 7	grau, PVC-Sieb	2,8	120
ES010	20 x 25 x 7	grau, PVC-Sieb	4,0	105
ES011	20 x 25 x 7	rot, PVC-Sieb	4,0	105
ES012	25 x 25 x 7	grau, Heizraum Garage, Stahlsieb	4,8	108
ES013	25 x 25 x 7	rot, Heizraum Garage, Stahlsieb	4,8	108

SOCKELSTEINE

ART-NR.	GRÖSSE CM	LIEFERUMFANG	GEW. / ST.	INH. / PAL.
SS002	14 x 14 x 50	Universalsockel Loch 7 cm Fuß: 17 x 17 cm	24	50
SS008	20 x 20 x 45	Verkehrsschildersockel zum Keilen, Loch 7 cm oben: 17 cm unten: 20 cm	29	48
SS009	20 x 20 x 70	Verkehrsschildersockel zum Keilen, Loch 7cm gerade	60	20
SS011	12,5 x 12,5 x 51,5	Grenzstein, konisch unten 14 x 14 cm	19	50
SS012	11 x 11 x 51,5	Grenzstein, gerade	15	84

Preise nur gültig bei Paletten-Abnahme!
15% Aufschlag für Abpackware
sowie Komissions-Zuschlag
5,-€ bei Abpackware

KAMINSCHIEBER

ART-NR.	GRÖSSE CM	LIEFERUMFANG	GEW. / ST.	INH. / PAL.
KS001	21 x 30	PA - IV - 273	7	104

NOTIZEN

NOTIZEN

ZERTIFIKATE

ÜBEREINSTIMMUNGSZERTIFIKAT

Reg.-Nr.: C 2.1.4.3-3.3359.4129.B.NW/6.2

ÜBEREINSTIMMUNGSZERTIFIKAT

Reg.-Nr.: C 2.1.4.3-3.3359.4129.B.NW/6.2

ÜBEREINSTIMMUNGSZERTIFIKAT

Reg.-Nr.: C 2.1.4.3-3.3359.4129.B.NW/6.2

ÜBEREINSTIMMUNGSZERTIFIKATE

Aufgrund der regelmäßigen Überprüfungen und der stetig positiven Ergebnisse, wurden der **PICKER BETONSTEINWERK** für den bauaufsichtlichen Produktbereich **Übereinstimmungszertifikate nach § 24 BauO NRW** erteilt.

Unsere Kunden und Anwender sollen sich sicher sein, dass sie nur qualitativ äußerst hochwertige und normgerechte Produkte einsetzen und verbauen.

Sollten Sie zu den hier abgebildeten Zertifkaten weitergehende Fragen haben, so stehen wir Ihnen hierzu jederzeit gerne zur Verfügung.

picker betonwerk

PICKER BETONSTEINWERK

Inh. Guido Picker e.K.
Grille 75c
32423 Minden

Telefon : 0571 / 3 85 65 35
Telefax: 0571 / 3 88 72 91
Mail: info@betonwerk-picker.de
Web: www.betonwerk-picker.de

Guido Picker

Max Picker

Moni Kranefoer

Mania Wawro

LEISTUNGSBESCHREIBUNG DES WERKS:

Liefergebiet:	nach Absprache
Mindestabnahme:	nach Absprache
LKW:	eigen
Entladung:	bauseits, Kranentladung nicht möglich
Lieferzeit:	ca. 10 Tage unter Vorbehalt
Abholung:	möglich
Paletten:	DB - Euro Rückgabe innerhalb von 8 Wochen
Verpackung:	Stahlbänder + Schrumpffolie
Sonderprodukte:	nach Absprache

Frachtkosten: **Tagesaktuelle Preise (auf Anfrage)**
Bei einer passenden Tour mit unserem LKW ist die Lieferung frachtfrei.

Bürozeiten:

Montag – Donnerstag	**von 08:00 – 16:30 Uhr**
Freitag	**von 08:00 – 13:00 Uhr**

Die aufgeführten Produkte entsprechen dem technischen Stand bei Druckfestlegung dieser Liste. Änderungen vorbehalten. Unsere Waren werden auf DB Europaletten geliefert. Die Paletten werden getauscht oder nach Tagespreisen in Rechnung gestellt. Nach der Rückgabe erfolgt die Gutschrift. Rückgabe Europaletten innerhalb von 8 Wochen. Bauunternehmen wenden sich bitte an ihre zuständigen Baustoffhändler. Mindestmengen / Mindestabnahmen bitte nach Rücksprache.
Bei Erscheinen einer neuen Liste verliert diese automatisch ihre Gültigkeit.

Druckfestlegung: Juni 2023

picker
betonwerk